ОВБ 4746 Шайба

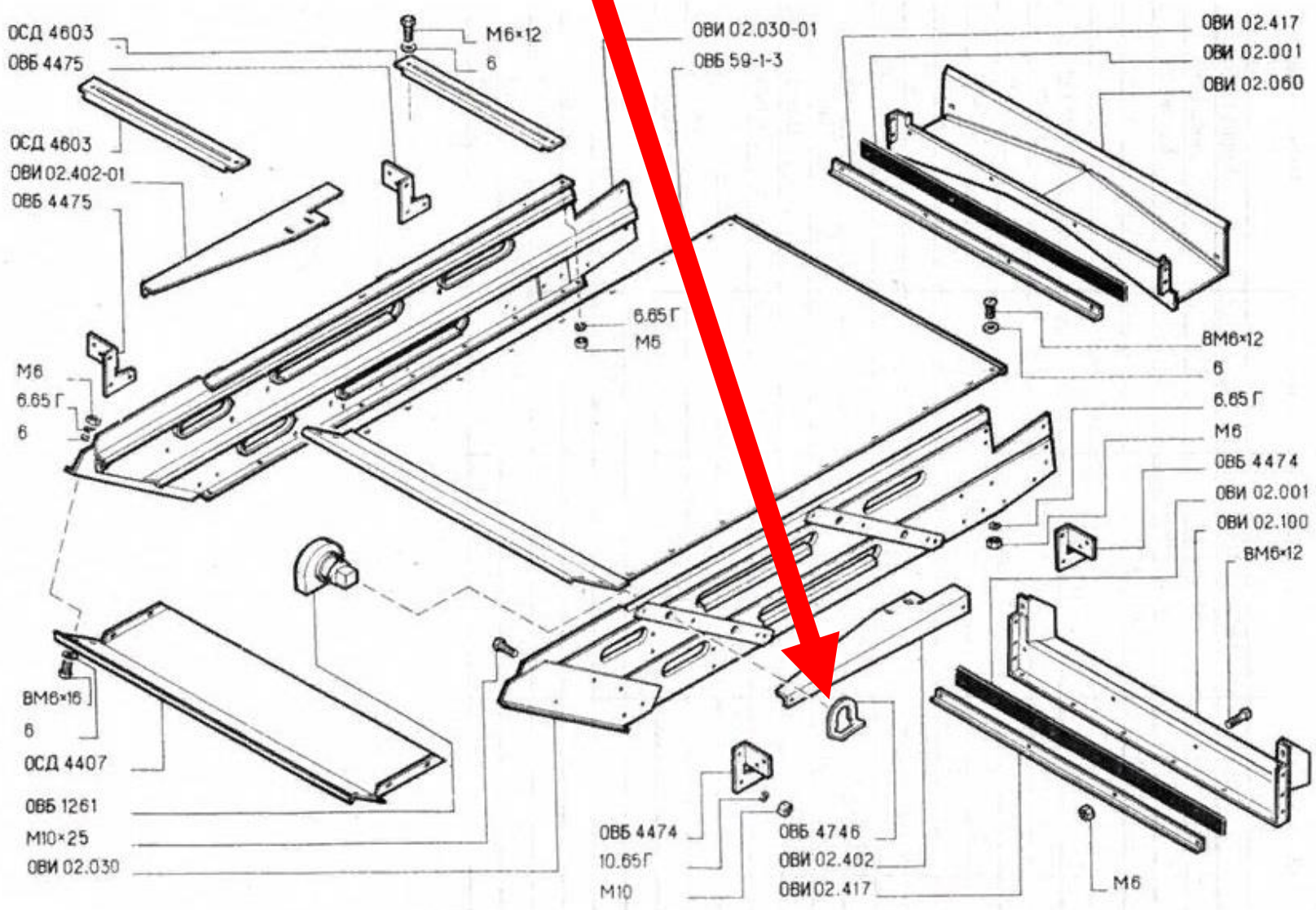

Рис. 9. Корпус стана ОВИ 02.010-01.